VERITEC AG
Anlagen- und Gerätebau

// MÉLANGEUR À VIS SANS FIN

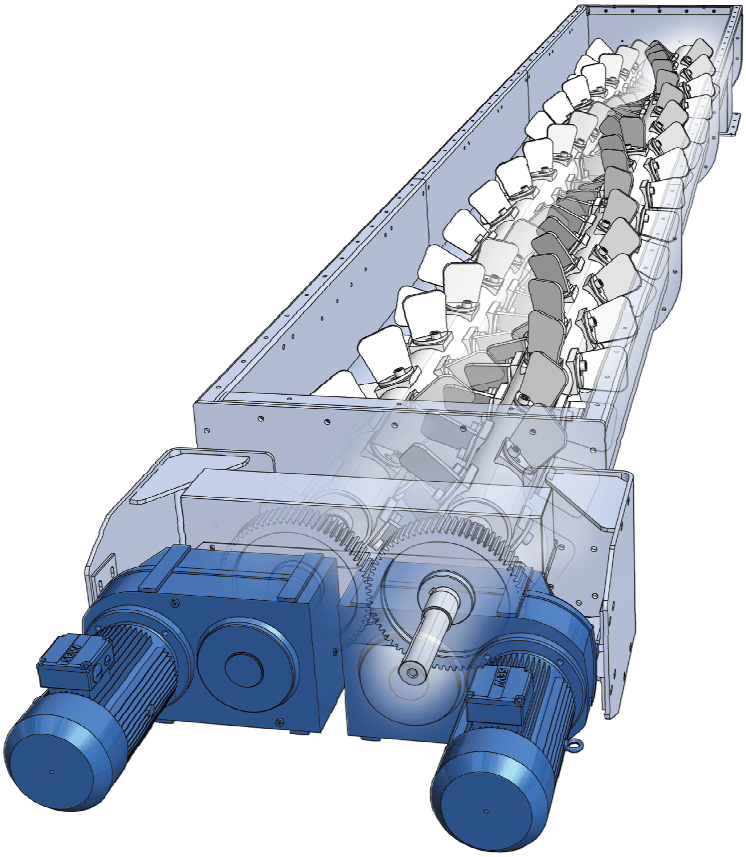

Description

Les mélangeurs à vis sans fin permettent l'extraction continue pendant que le matériau d'extraction circule ainsi que l'addition des substrats et des médias divers.
Les mélangeurs à vis sans fin sont idéaux pour la production des masses homogènes. En cas d'un risque de forte usure, des tôles de protection vissées, des coques synthétiques ou des ailettes blindées peuvent être ajoutés pour assurer la protection de l'équipement. Le choix des matériaux s'oriente vers les applications et les exigences. Les mélangeurs à vis sans fin peuvent être gérés par une installation de passage (respect de la formule).

Avantages

- Mélange intense des matériaux en vrac et du substrat
- Différentes solutions de protection contre l'usure
- Mélangeurs à vis sans fin avec ailettes (ajustables et échangeables)
- Disponibles en acier, laqué, zingué ou inox
- Version industrielle

Dimensions

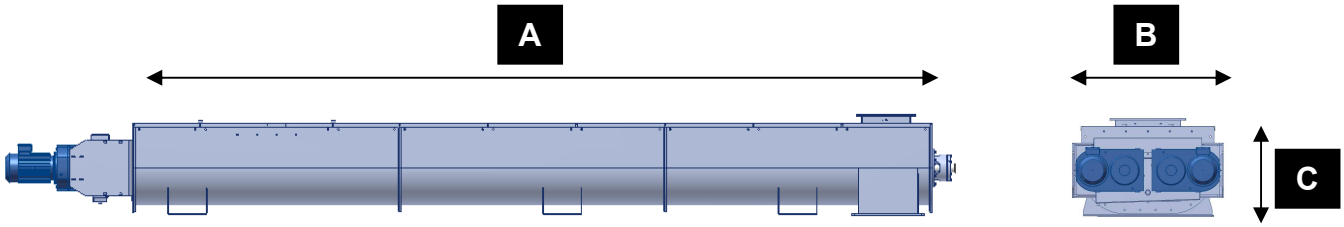

Type	A Longueur de mélange	B Largueur	C Hauteur	Nombre d'arbres
V-DMC400	5'000	800	600	2 x Ø 400
V-DMC500	7'000	1000	700	2 x Ø 500
V-DMC600	9'000	1200	800	2 x Ø 600

Autres dimensions sur demande

Images

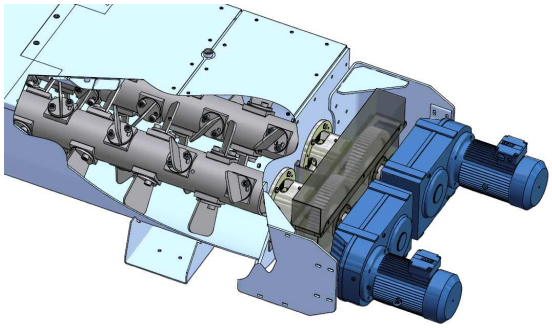

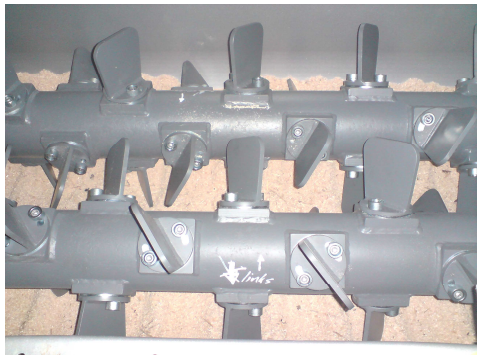

VERITEC SA

// **ADRESSE**
Im Lindengarten 14
CH-9242 Oberuzwil

// **CONTACT**
Tél. +41 (0)71 951 49 70
Fax +41 (0)71 951 49 77
www.veritec.ch