VERITEC AG
Anlagen- und Gerätebau

// ROTATIONSSIEB

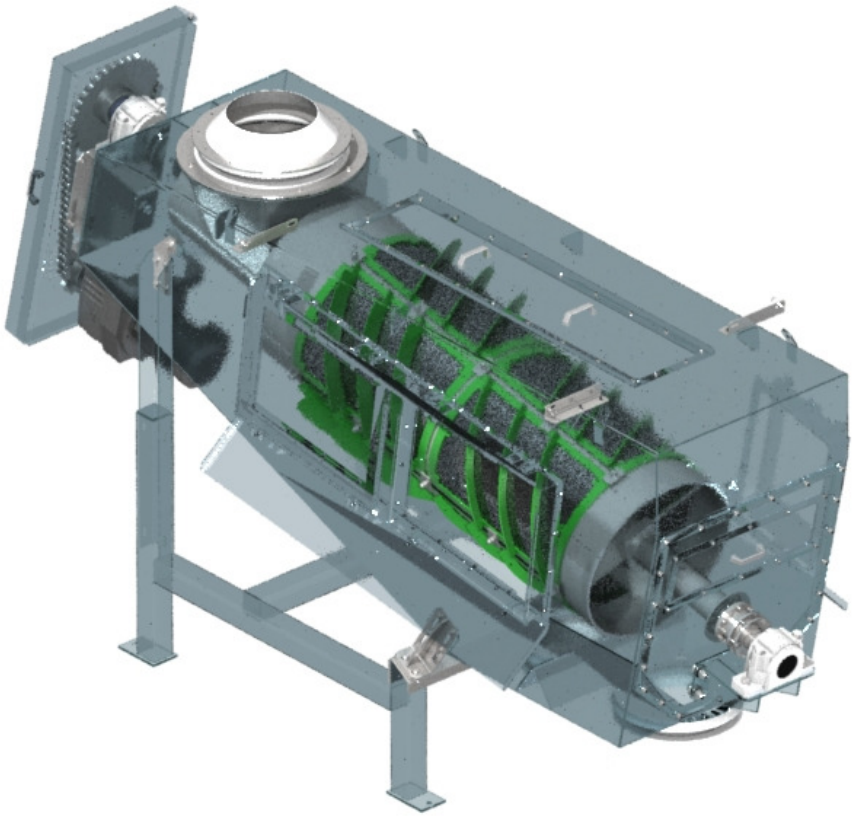

Beschreibung

Das Rotationssieb arbeitet nach dem Prinzip der kontinuierlichen Durchlaufsiebung. Das Siebsubstrat wird über eine Förderschnecke, Förderband usw. dem Rotationssieb zugeführt. Das Siebsubstrat wird in der rotierenden Siebtrommel in zwei Fraktionen geteilt. Eine Grob- und eine Feinfraktion.
Die grösse des Lochbildes der Siebtrommel ist auf die gewünschte Feinfraktion abgestimmt.
Die Lochbleche sind am Siebkorb befestigt und lassen sich mit wenig Aufwand wechseln, respektiv auf eine andere Dimension von Lochblech-Durchmessern umstellen. Die Grobfraktion, welches nicht durch die Lochdurchmesser dringt, wird im innern der Siebtrommel auf eine separate Ausscheidung zugeführt. Grob- wie auch Feinfraktion werden nach der Siebung kontinuierlich einem Folgeprozess abgegeben. Das Rotationssieb ist in den Ausführungen Stahl lackiert oder als Stahl rostfrei erhältlich.

Vorteile

- Trennung des Siebsubstrat im Durchlauf-Prozess
- Geeignet für Schüttgüter im Food und Non-Food Bereich
- Einfache Konstruktion
- Gute Zugänglichkeit für schnelles wechseln der Lochbleche

Massangaben

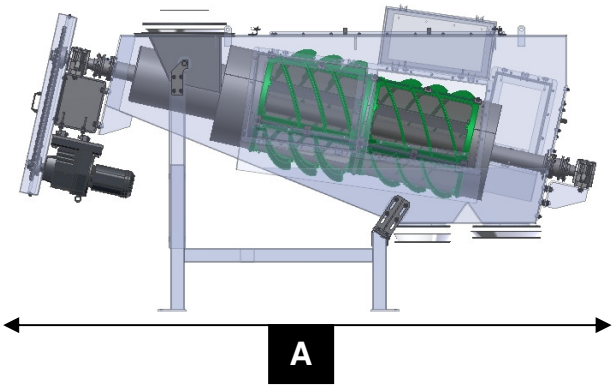

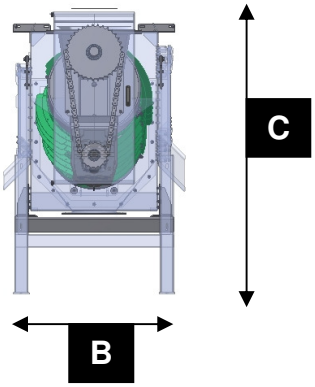

Typ	A Länge	B Breite	C Höhe	Sieb Ø	Gewicht Kg
RSV-70	4000	1200	2200	700	2200
RSV-100	5000	1500	2700	1000	2800
RSV-150	6000	2000	3400	1500	3800

Andere Dimensionen auf Anfrage

Impressionen

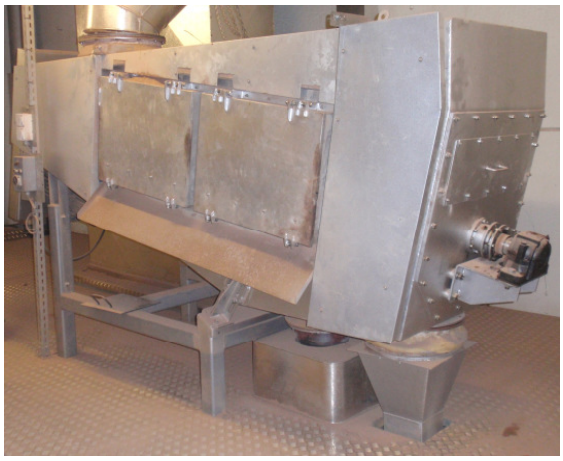

VERITEC AG

// **ADRESSE**
Im Lindengarten 14
CH-9242 Oberuzwil

// **KONTAKT**
Tel. +41 (0)71 951 49 70
Fax +41 (0)71 951 49 77
www.veritec.ch